ԾԱԾԿԻ ՀԱՏԱԿԱԳԻԾ 6,60 ՆԻՇԻ ՎՐԱ

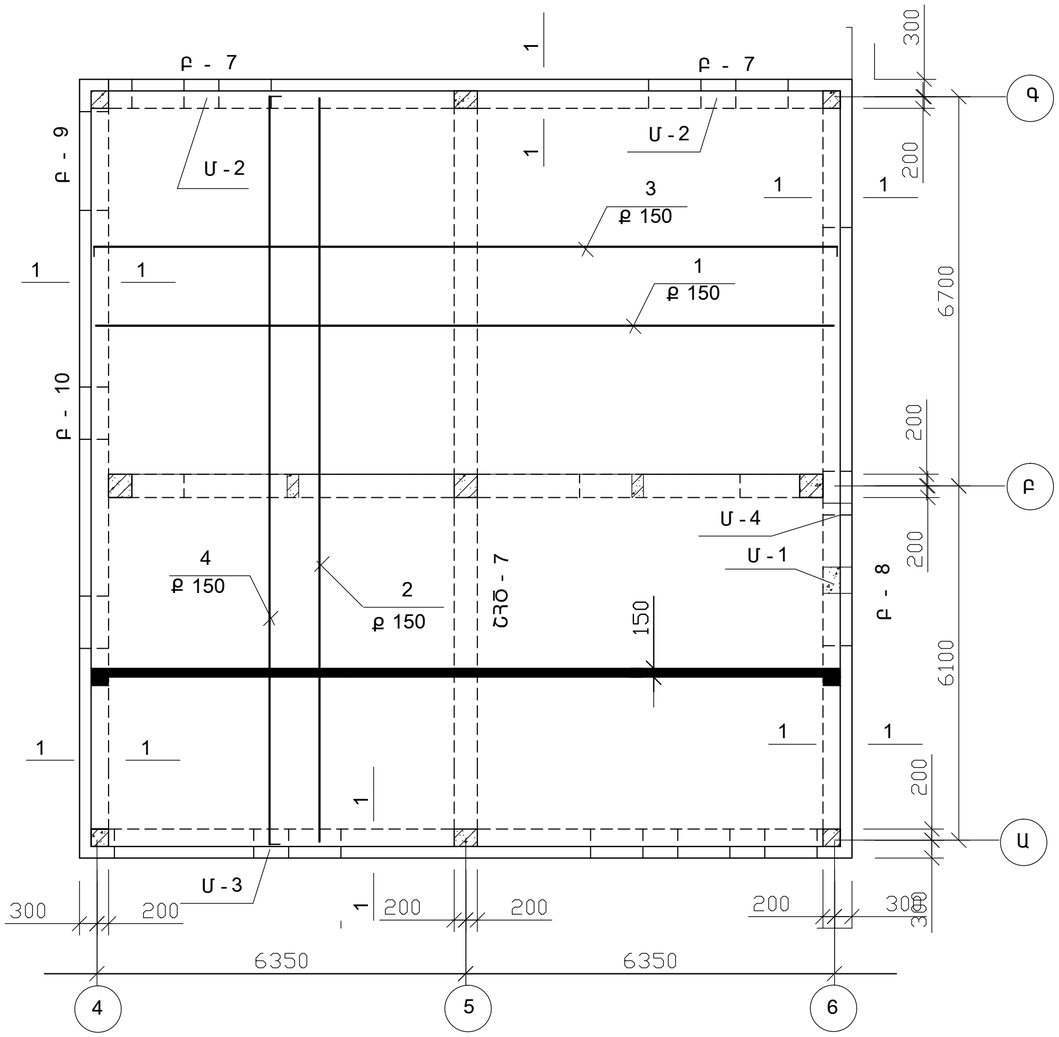

Մ - 2

2,80 — 6,60

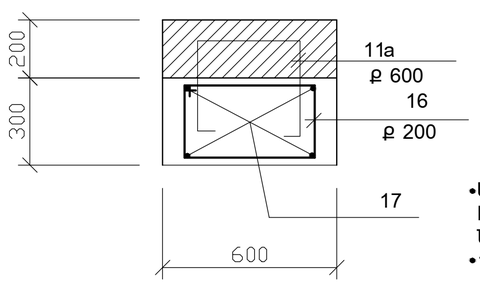

•ՄԻՋՈՒԿՆԵՐԻ ԱՄՐԱՆՆԵՐԸ ԽԱՐՍԽԵԼ Ե/Բ ԳՈՏԻՆԵՐՈՒՄ ԷՊՕՔՍԻԴՊՈԼԻՄԵՐԱՅԻՆ ՇԱՂԱԽՈՎ, ՆՐԱՆՑ ՄԵՋ ՆԱԽՈՐՈՔ ՇԱՂԱՓԵԼՈՎ d=20 L=500 ԱՆՑՔԵՐ:

•11a ԱՄՐԱՆԻ ԾԱԽՍԸ ՏՐՎԱԾ Է 23 ԹԵԹՈՒՄ :

•ԱՄՐԱՆԻ ԾԱԽՍԸ ՀԵՆԱԿՆԵՐԻ ՀԱՄԱՐ 8AIII —87,0 կգ :

Բ - 7 ; Բ - 8

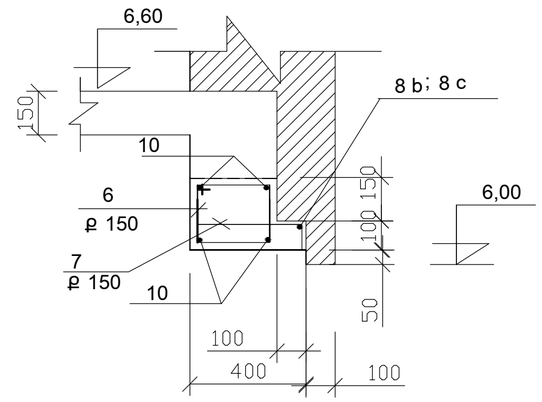

1 — 1

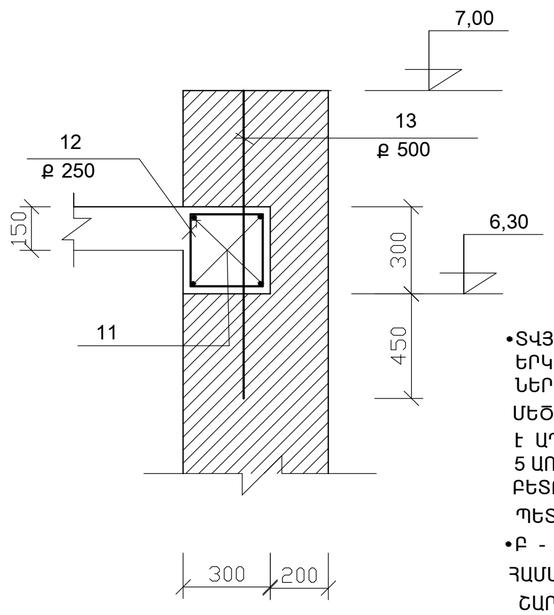

Բ - 9 ; Բ - 10

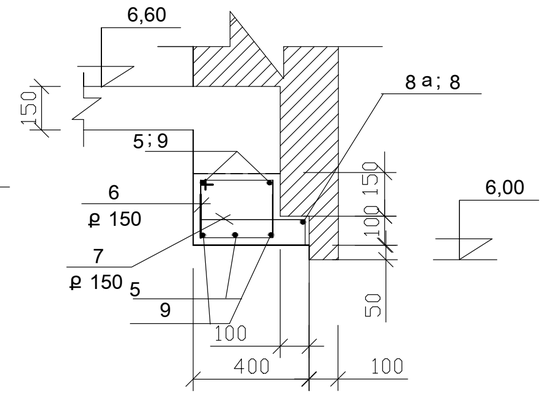

Մ - 1

-0,5 — 6,60

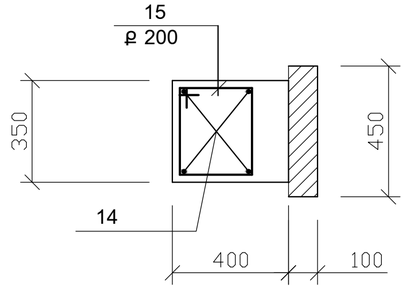

•ՏՎՅԱԼ ՄԱՍՆԱՇԵՆՔԸ ՄՆԱՑԵԼ Է ԱՆԱՎԱՐՏ ՉԻ ԿԱՏԱՐՎԱԾ ԵՐԿՐՈՐԴ ՀԱՐԿԻ ԾԱԾԿԸ ԵՎ ՄԱԿՆԻՇԱՎՈՐՎԱԾ ԲԱՐԱՎՈՐ-ՆԵՐԸ : ՄՈՆՏԱԺՎԱԾ 3 ՀԱՏ ԾԱԾԿԻ ՍԱԼԵՐԻ ԵՐԿԱՐՈՒԹՅՈՒՆԸ ՄԵԾ Է ԹՈՒՅԼ ՉԻ ՏԱԼԻՍ ԻՐԱԿԱՆԱՑՆԵԼ Ե/Բ ԳՈՏԻ , ՊԵՏՔ Է ԱՊԱՄՈՆՏԱԺԵԼ :
5 ԱՌ-ՈՎ Ա - Բ ԱՌ -ԵՐԻ ՄԻՋԵՎ ԻՐԱԿԱՆԱՑՎԱԾ ՀԵԾԱՆԻ ԲԵՏՈՆԸ ՔԱՅՔԱՅՎԱԾ Է, ԱՄՐԱՆՆԵՐԸ ԺԱՆԳՈՏՎԱԾ , ԱՅՆ ՊԵՏՔ Է ՔԱՆԴԵԼ ԵՎ ԻՐԱԿԱՆԱՑՆԵԼ ՆՈՐԸ :

•Բ - 7 Բ - 8 ԲԱՐԱՎՈՐՆԵՐԻ ԲԱՑՎԱԾՔՆԵՐԸ ՍՏԱՆԱԼՈՒ ՀԱՄԱՐ ՊԱՏԵՐԻ ՏՎՅԱԼ ՀԱՏՎԱԾԸ ՔԱՆԴԵԼ ԵՎ ԿՐԿԻՆ ՇԱՐԵԼ :

• ՏՎՅԱԼ ԹԵՐԹԸ ԴԻՏԱՐԿԵԼ 31;18 Թ. ՀԵՏ ՀԱՄԱՏԵՂ :

Ն.Գ.Ճ.	Հ. ՀԱՐՈՒԹՅՈՒՆՅԱՆ		ՕԲ.ԱՆՎԱՆՈՒՄԸ ԱՐՇԱԼՈՒՅՍ ՀԱՄԱՅՆՔԻ ՄԱՆԿԱՊԱՐՏԵԶԻ ՎԵՐԱԿԱՌՈՒՑՄԱՆ ՆԱԽԱԳԻԾ	ASMED desig		
ՆԱԽԱԳԾԵՑ	Ռ.ՄԱՀԼԵԲՇՅԱՆ			«ԱՍՔՄԵԴ դիզայն» ՍՊԸ		
			ԹԵՐԹԻ ԱՆՎԱՆՈՒՄԸ ԾԱԾԿԻ ՀԱՏԱԿԱԳԻԾ 6,6 ՆԻՇԻ ՎՐԱ	ՕԲՅԵԿՏ	01 S/15	
				ԹԵՐԹ	ԿԵ - 15	ՓՈՒԼ / ԱԳ
				ԹԵՐԹԵՐ	35	